SELCO PLAST WN 6

CENTRES DE SCIAGE À CONTRÔLE NUMÉRIQUE

Biesse

LE RÉSULTAT DE LA RECHERCHE TECHNOLOGIQUE POUR DES PERFORMANCES DE HAUT NIVEAU

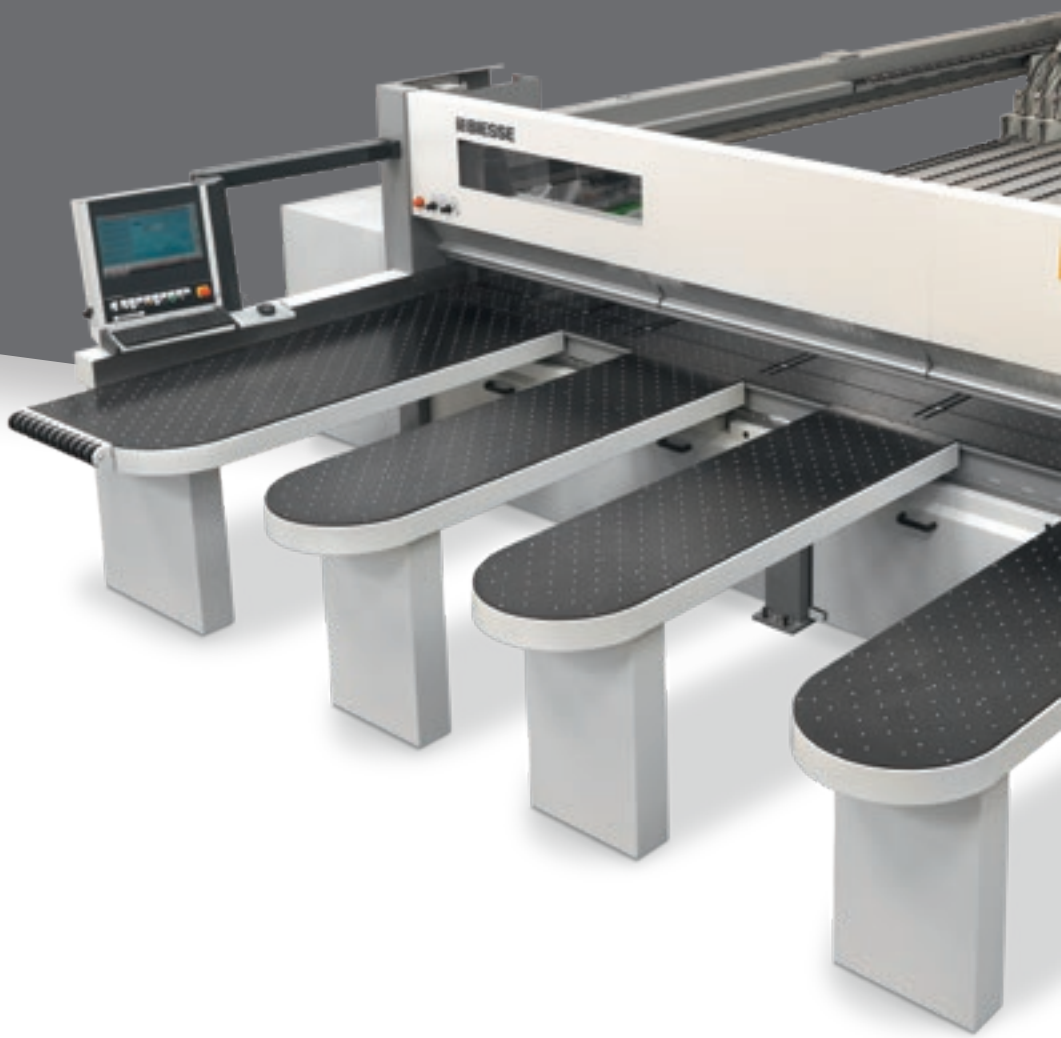

LE MARCHÉ REQUIERT

un changement dans les procédés de production permettant **d'accepter le plus grand nombre de commandes possibles**. Le tout, sans renoncer aux hauts standards de qualité, à la personnalisation des produits avec des **délais de livraison rapides et sûrs**.

BIESSE RÉPOND

par des **solutions technologiques** qui valorisent et supportent les compétences techniques et les connaissances des procédés et des matériaux. **SELCO PLAST WN 6** est une gamme de centres de sciage à la ligne de coupe extrêmement performante, conçue et réalisée pour la production de lots de moyennes dimensions.

SELCO PLAST WN 6

- HAUTE QUALITÉ ET PRÉCISION DE LA COUPE
- RÉDUCTION DES TEMPS D'OUTILLAGE
- DES SOLUTIONS TECHNOLOGIQUES POUR TOUTES LES EXIGENCES D'USINAGE

QUALITÉ DE COUPE

Le dépassement de la lame principale et l'ouverture du presseur sont automatiquement réglés par le contrôle numérique en fonction de l'épaisseur de la pile à scier, afin d'obtenir la meilleure qualité de coupe dans toutes conditions de travail.

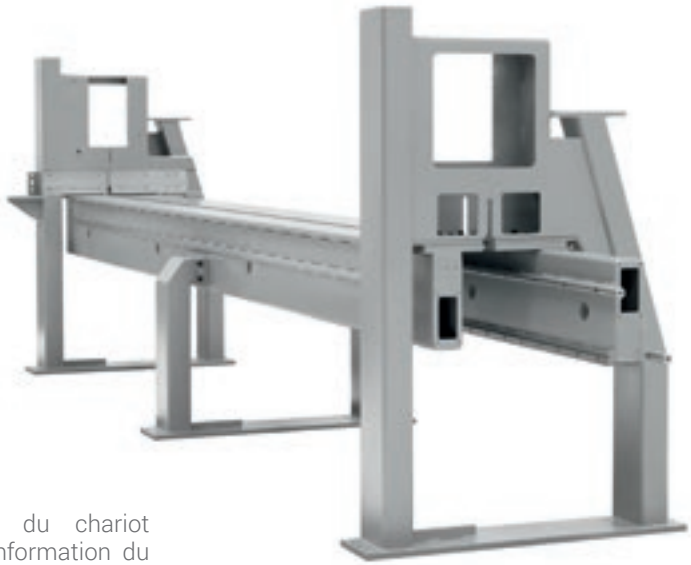

Stabilité parfaite grâce à la structure solide en acier du bâti soutenu par des supports robustes. Les rails de guidage du chariot porte-lames sont positionnés sur la même poutre afin d'assurer un parallélisme parfait et une rectitude optimale de ces derniers.

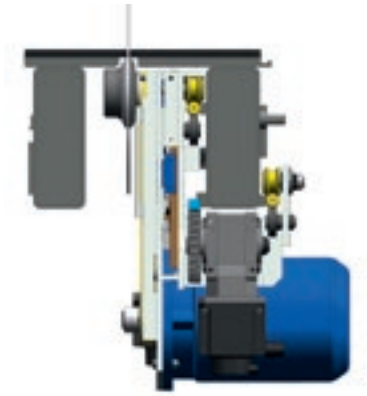

L'excellent équilibrage du chariot porte-outil, dû à la conformation du bâti et au positionnement des rails et des roulettes de guidage, garantit une absence totale de vibrations de la lame et un mouvement extrêmement linéaire du chariot.

Qualité maximum du produit fini grâce à la **table à coussin d'air** pour le déplacement de matériaux délicats. Cette caractéristique garantit une propreté permanente de la table juste à côté de la lame.

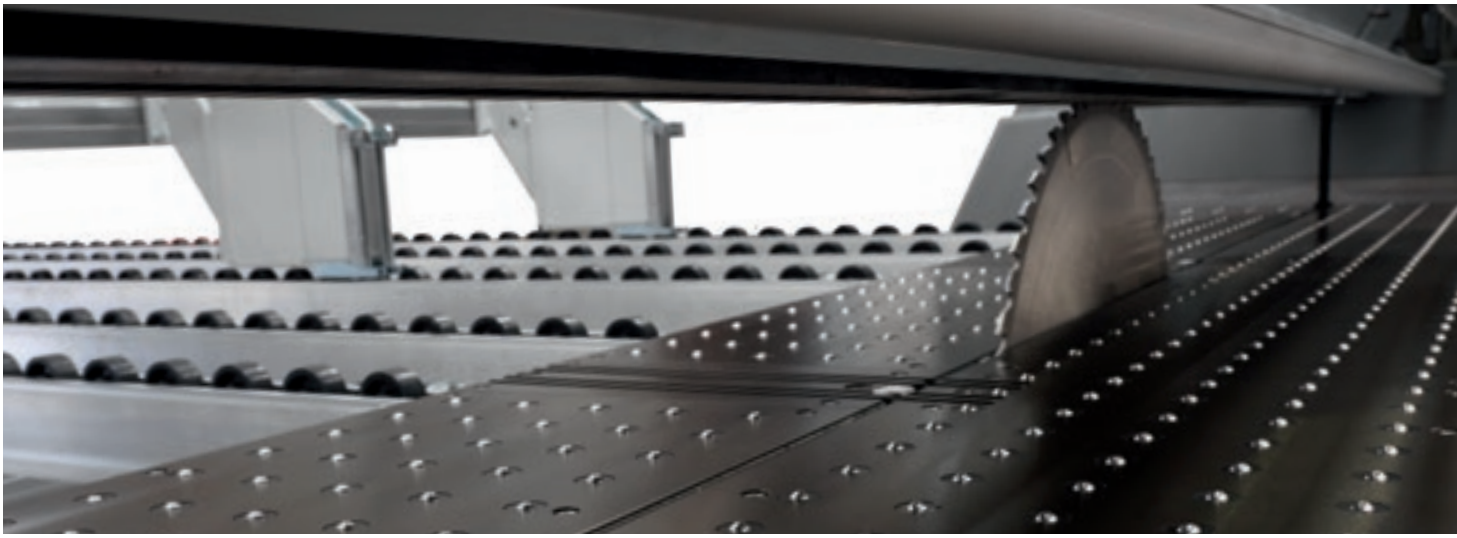

QUALITÉ MAXIMALE DE LA COUPE, AUGMENTATION DE LA DURÉE DE VIE DE LA LAME ET COÛTS D'ENTRETIEN RÉDUITS.

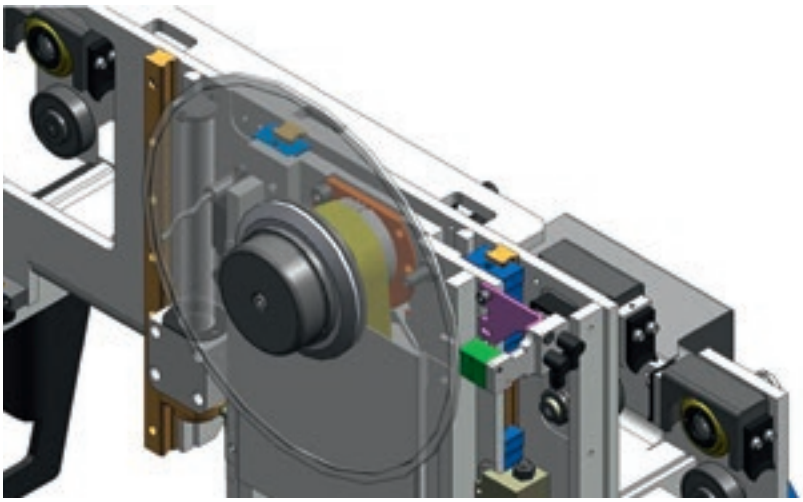

Chariot de lame avec moteur à inverseur et buse pour la lubro-réfrigération de la lame. Il est doté de dispositif anti-inclinaison qui contrôle la position et le nombre de tours de la lame en intervenant sur la vitesse d'avancement.

Système de fermeture de la ligne de coupe pour éviter la chute des déchets.

SELCO TECHNOLOGY

COUPES DE PRÉCISION

La haute technologie des centres de sciage Selco répond aux exigences d'utilisation de ceux qui travaillent les matériaux technologiques.

Le robuste chariot pousseur actionné par le moteur Brushless sur des crémaillères trempées et des pignons cémentés, le contrôle du positionnement par bande magnétique et le blocage des pièces au moyen de pinces indépendantes assurent une très grande précision et une qualité de coupe optimale de panneaux de divers formats et dimension

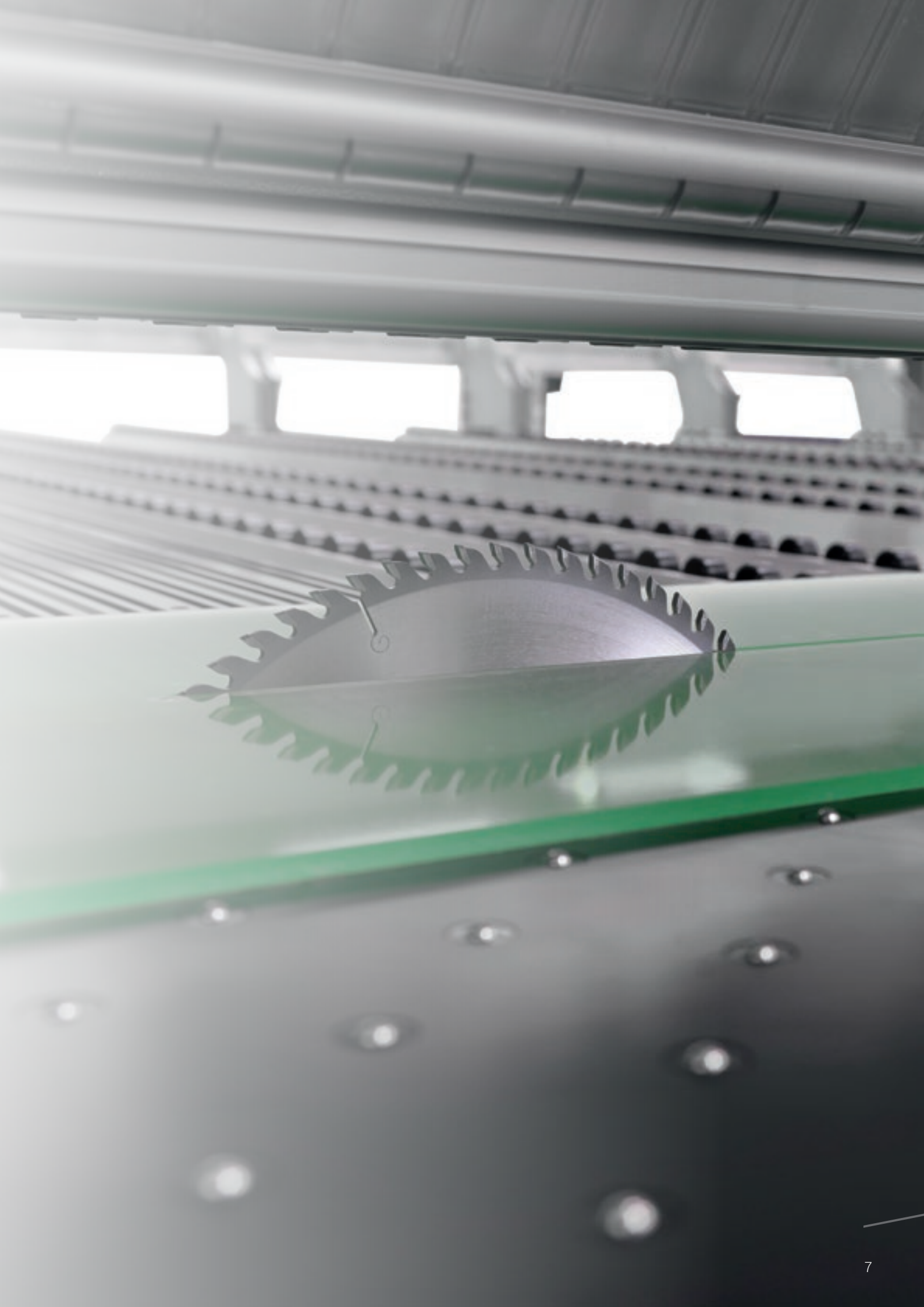

PRÉCISION MAXIMALE DES USINAGES

Positionnement précis et rapide des panneaux pour un maximum de précision de coupe grâce au **chariot pousseur** très robuste actionné par un moteur brushless. Le plan de guidage sous le pousseur est équipé de roulettes libres et indépendantes afin d'éviter de rayer les panneaux aux surfaces délicates.

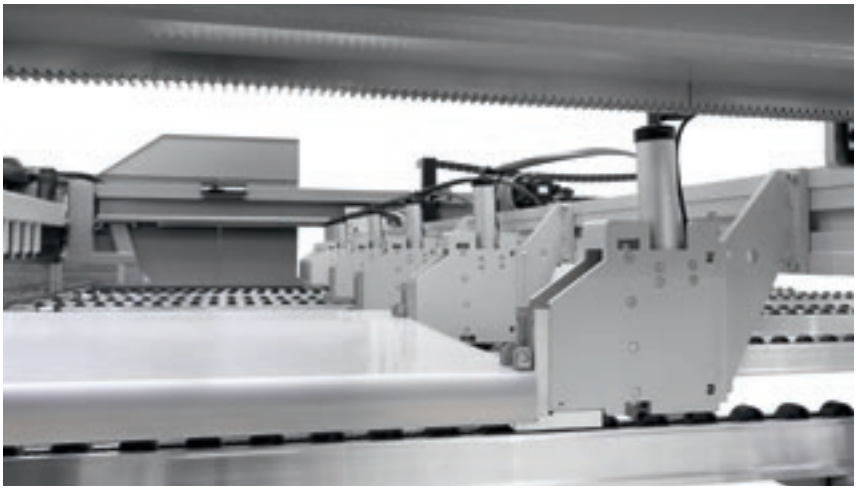

Les **pinces** garantissent un blocage tenace de la pile de panneaux. Leur structure particulière et la logique de la machine permettent l'expulsion complète des piles de panneaux sciés en dehors de la ligne de coupe, ce qui facilite à la fois leur déplacement et le déchargement des chûtes.

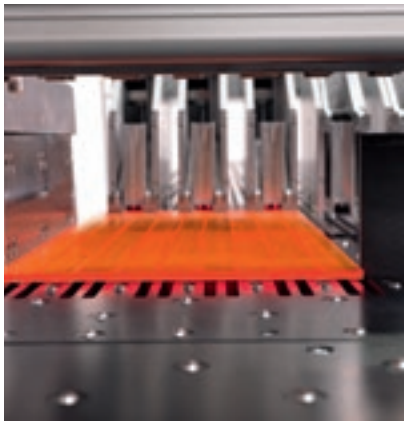

Alignement parfait de panneaux même très minces et/ou flexibles pour réduire au minimum le temps de cycle grâce à la **butée d'alignement latéral** intégrée au chariot porte-lames.

RÉDUCTION DES TEMPS D'OUTILLAGE

Système Quick Change, breveté, pour le déblocage rapide des lames sans outils.

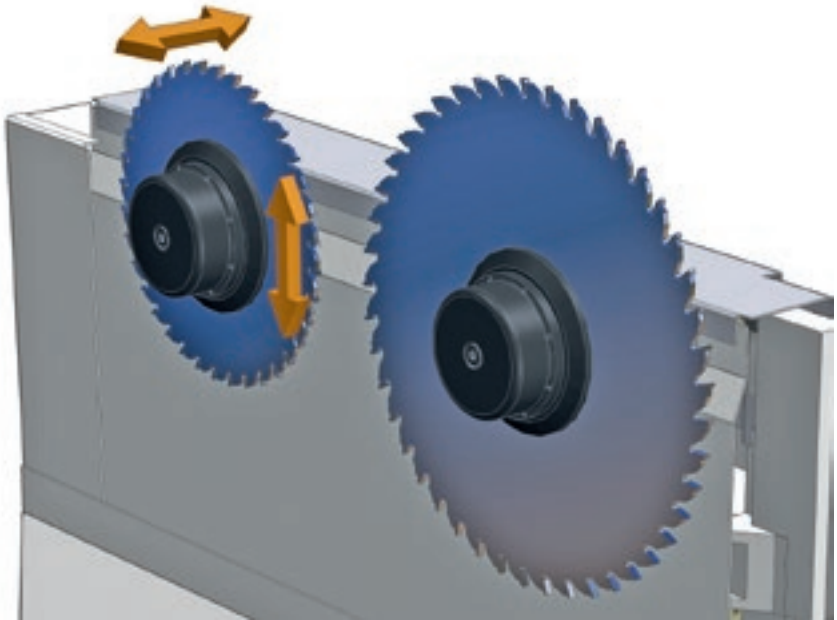

Paramétrage rapide et précis des outils grâce au réglage électronique de l'inciseur au moyen du **dispositif Digiset**. Le système prévoit la mémorisation et le rappel des positions d'alignement du jeu de lames.

PRO DUCT ION

COMPETITIVE CUSTOMISATION

Réalisation “sur mesure” d’usines clés en main, intégration de solutions Biesse Group avec logiciel et machines complémentaires, plus de 1000 équipements installés dans le monde.

Biesse Systems est un groupe d’experts des processus de production à large échelle. qui propose des cellules et des équipements intégrés capables d’optimiser la compétitivité des clients en associant les exigences de la production de masse et les hauts niveaux de personnalisation des produits finis demandés par le consommateur final.

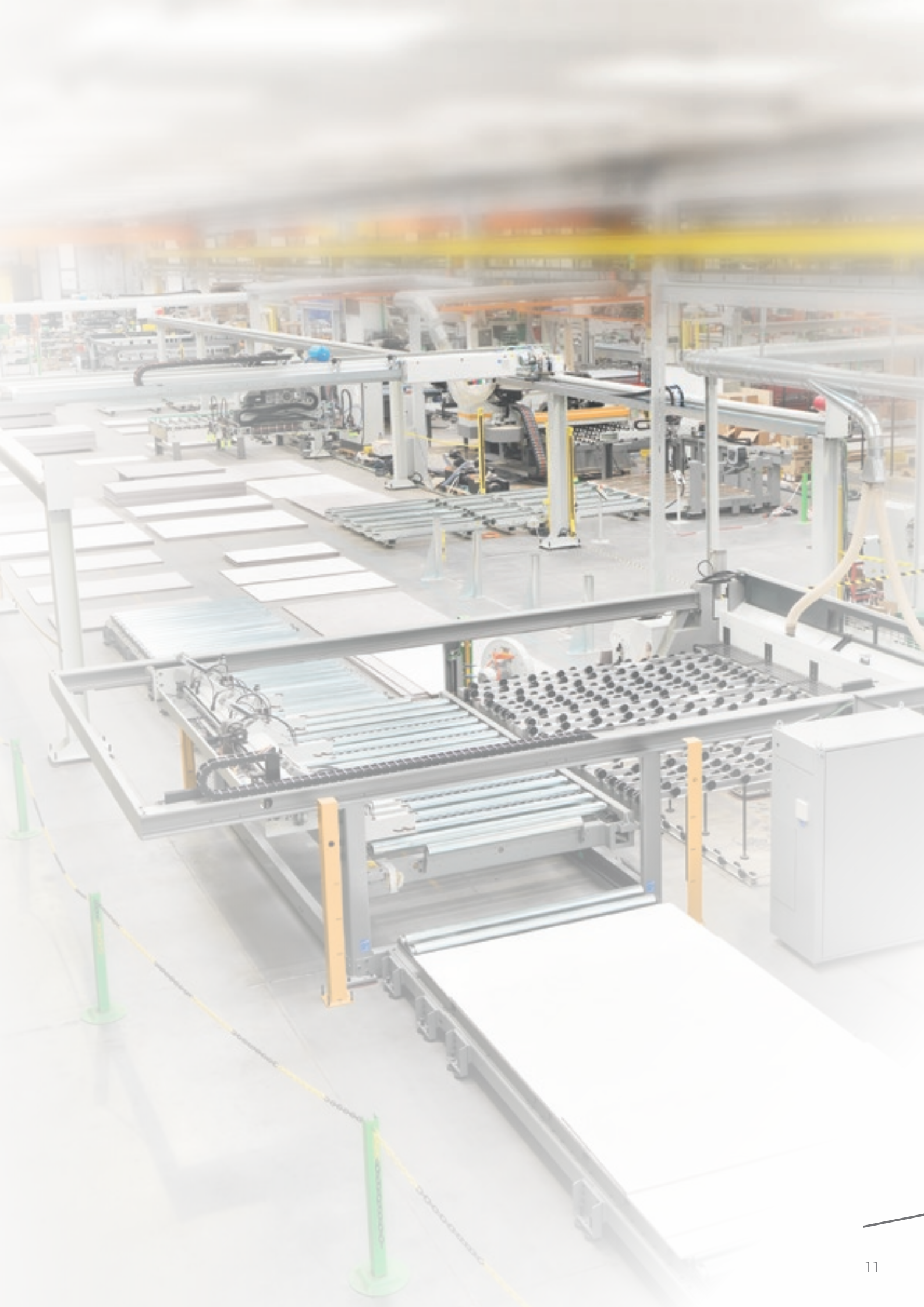

SIMPLICITÉ ET FONCTIONNALITÉ

Le contrôle numérique OSI (Open Selco Interface) garantit la gestion entièrement automatique de schémas de coupe et optimise les mouvements des axes (chariot pousseur, chariot porte-lames et aligneur latéral). Il assure la juste sortie de la lame par rapport à la pile de coupe et calcule la vitesse la plus appropriée de la coupe en fonction de la hauteur de la pile et de la largeur des chutes, contribuant ainsi à obtenir toujours la meilleure qualité de coupe.

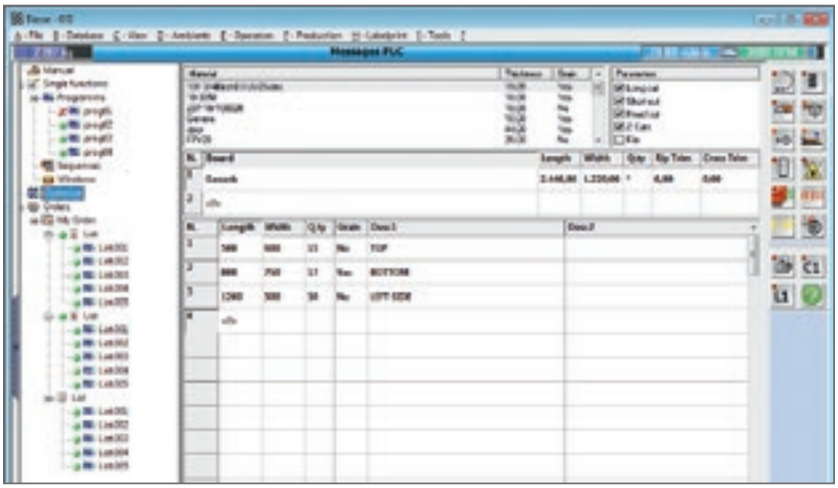

QUICKOPTI

Logiciel simple et intuitif pour l'optimisation des schémas de coupe directement sur la machine.

ÉTIQUETAGE

Un logiciel spécial permet de créer des étiquettes personnalisées et de les imprimer en temps réel à bord de la machine. Les informations disponibles peuvent également être imprimées comme code à barres.

DONNÉES TECHNIQUES

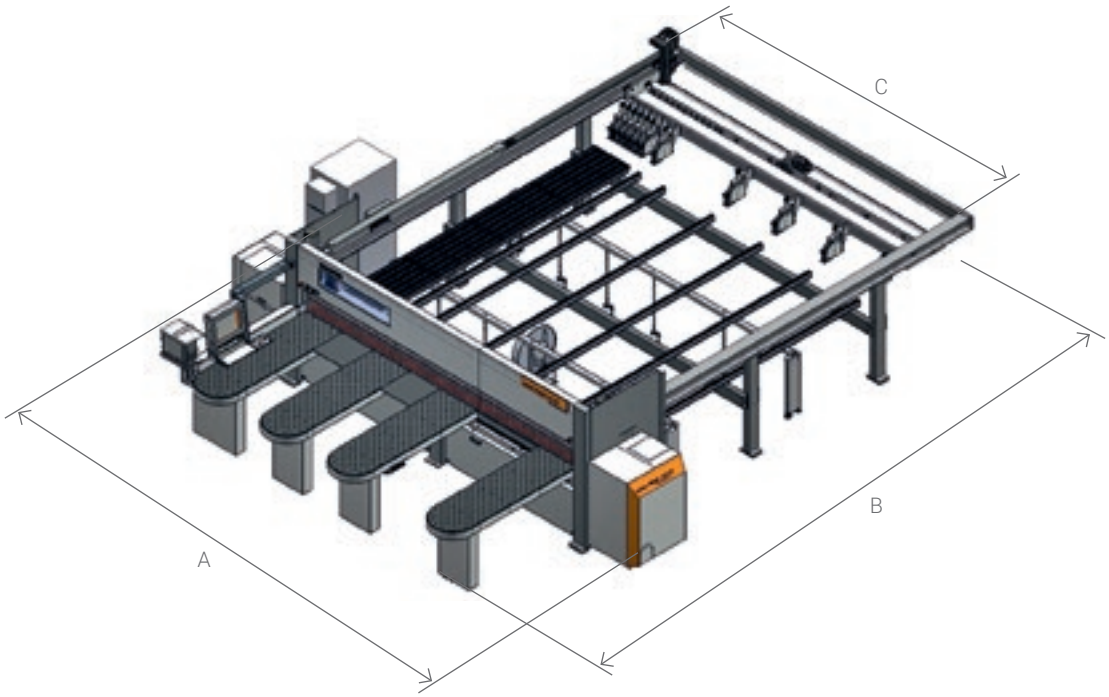

SELCO PLAST WN 610 - 650

		3200X3200	4500X4500
A	mm	5350	6650
B	mm	6980	8280
C	mm	3630	4930

		PLAST WN 610	PLAST WN 650
Sortie maximale lame	mm	95	123
Moteur lame principale	kW	15	18,5
Moteur lame graveur	kW	2,2	
Déplacement chariot porte-lames		brushless	
Vitesse chariot porte-lames	m/min	1 - 160	
Déplacement pousseur		brushless	
Vitesse pousseur	m/min	90	

Les données techniques et les illustrations ne sont pas contraignantes. Certaines photos peuvent représenter des machines équipées d'options. Biesse Spa se réserve le droit d'apporter d'éventuelles modifications sans préavis.

Niveau équivalent de pression sonore au point d'usinage (LpA) dB(A) 82,76. Facteur de correction environnemental (K) dB(A) 5,35. Niveau de puissance sonore en usinage (LwA) (wA) dB(A) 106,14. Niveau instantané de pression sonore de pointe au poste de travail avec réseau de pondération dB(C) < 130. Incertitude de mesure K = 4 dB (A).

Le relevé a été effectué conformément à la norme UNI EN ISO 3746, UNI EN ISO 11202 et modifications. Les valeurs du niveau de bruit indiquées sont les niveaux d'émission qui ne seront cependant pas forcément les niveaux opérationnels de sécurité. Il existe toutefois une relation entre les niveaux d'émission et les niveaux d'exposition: elle ne peut cependant être utilisée de manière fiable pour décider s'il faut ou non prendre des précautions supplémentaires. Les facteurs déterminant le niveau réel d'exposition auquel les opérateurs sont soumis comprennent la durée d'exposition, les caractéristiques de l'environnement de travail, d'autres sources d'émission (nombre de machines en marche). Ces informations permettent à l'utilisateur de la machine d'évaluer au mieux le danger et le risque.

LOGICIEL POUR LA GESTION INTELLIGENTE ET ASSISTÉE DES SCHÉMAS DE COUPE

B_O

B_OPTI EST LE LOGICIEL D'OPTIMISATION DES SCHÉMAS DE COUPE ENTIÈREMENT DÉVELOPPÉ PAR BIESSE.
EN FONCTION DE LA LISTE DES PIÈCES À PRODUIRE ET DES PANNEAUX DISPONIBLES, IL EST EN MESURE DE CALCULER LA MEILLEURE SOLUTION, EN RÉDUISANT AU MAXIMUM LA CONSOMMATION DES MATÉRIELS, LES TEMPS DE COUPE ET LES COÛTS DE PRODUCTION.

- Interface semple et intuitive.
- Fiabilité élevée des algorithmes de calcul pour les lots de production des petites et grandes entreprises.
- Importation automatique des listes de coupe générées par logiciel pour la conception des meubles et/ou par les systèmes de gestion ERP.

B_OPTI

LE SERVICE À LA CLIENTÈLE EST NOTRE FAÇON D'ÊTRE

SERVICES est une nouvelle expérience pour nos clients, pour offrir une nouvelle valeur faite non seulement d'une excellente technologie mais d'un lien de plus en plus direct avec l'entreprise, le professionnalisme qui la compose et l'expérience qui la caractérise.

DIAGNOSTIC AVANCÉ

Canaux numériques pour interaction à distance en ligne 24h/24 et 7 jours sur 7. Toujours prêts à intervenir sur site 7 jours sur 7.

RÉSEAU MONDIAL

39 filiales, plus de 300 agents et revendeurs certifiés dans 120 pays et des dépôts de pièces de rechange en Amérique, Europe et Extrême-Orient.

PIÈCES DE RECHANGE DISPONIBLES IMMÉDIATEMENT

Identification, expédition et livraison de pièces de rechange pour toutes les exigences.

OFFRE DE FORMATION ÉVOLUÉE

De nombreux modules de formation sur site, en ligne et en salle pour des parcours de croissance personnalisés.

SERVICES DE VALEUR

Une large gamme de services et de logiciels pour l'amélioration continue des performances de nos clients.

EXCELLENCE DU NIVEAU DE SERVICE

+550 TECHNICIENS HAUTEMENT SPÉCIALISÉS DANS LE MONDE, PRÊTS À ASSISTER LES CLIENTS POUR TOUS LEURS BESOINS

+100 EXPERTS EN CONTACT DIRECT À DISTANCE ET EN TÉLÉSERVICE

+50.000 ARTICLES EN STOCK DANS LES DÉPÔTS DE PIÈCES DE RECHANGE

80% DE DEMANDES D'ASSISTANCE RÉSOLUES EN LIGNE

88% DE CAS RÉSOLUS AVEC LA PREMIÈRE INTERVENTION SUR SITE

90% DE CAS D'ARRÊT MACHINE, AVEC UN DÉLAI DE RÉPONSE INFÉRIEUR À 1 HEURE

92% DE COMMANDES DE PIÈCES DE RECHANGE POUR ARRÊT MACHINE EXÉCUTÉES DANS LES 24 HEURES

+5.000 VISITES D'ENTRETIEN PRÉVENTIF

96% DE COMMANDES DE PIÈCES DE RECHANGE EXÉCUTÉES DANS LES DÉLAIS ÉTABLIS

MADE WITH BIESSE

LA TECHNOLOGIE BIESSE AU SERVICE DE LA CRÉATIVITÉ D'ACTION GIROMARI

Action Giromari est un atelier créatif qui travaille depuis plus de 20 ans dans le domaine de la gravure et du marquage laser. Conçue au cours d'une période où la globalisation et, sous certains aspects, l'homologation de la production caractérisait la culture et l'économie mondiale, l'entreprise s'adresse au marché avec la volonté de préserver le langue esthétique personnel des créatifs, concepteurs et entreprises.

La principale caractéristique qui distingue l'entreprise est la capacité de façonner tout type de matériau.

« Il n'existe aucune catégorie spécifique de produits que nous réalisons car, grâce au vaste éventail de matériaux que nous façonnons avec nos technologies les plus variées, nous parvenons à confectionner sur mesure n'importe quel projet en production limitée ou de série. Nous réalisons des solutions d'exposition, des enseignes, des images de marque et tout ce qui a trait au monde de la communication visuelle, mais aussi des revêtements, comptoirs et compléments d'ameublement personnalisés pour les espaces commerciaux. Nous collaborons également avec de nombreux architectes qui nous soumettent leurs projets de design. Nos clients nous demandent principalement de concevoir et réaliser des solutions et produits qui parviennent à communiquer leur identité d'entreprise et à les mettre en valeur sur le marché par le biais du design et de la créativité », explique Raffaele Bastianoni, propriétaire de l'entreprise.

Action Giromari gère en interne toutes les phases de production, de la création de prototype et la conception jusqu'à l'emballage, en contrôlant directement chaque étape. Les technologies à commande numérique dont dispose Action Giromari permettent de réaliser la découpe, le fraisage, la gravure et le façonnage des pièces. Les phases suivantes (assemblage, collage…) jusqu'à la phase de finition, sont rigoureusement effectuée à la main.

« La technologie Biesse est un élément clé pour renforcer notre polyvalence et la capacité d'offrir des solutions ad hoc. Grâce au nouveau Rover Plast M5 acheté en mai 2016, nous avons renforcé la production de formes aux géométries et volumes complexes et d'objets tridimensionnels : des produits uniques et avec une grande valeur sur le marché. Lorsque nous avons choisi Biesse, une société italienne qui peut nous offrir davantage de fiabilité et de garantie grâce à son savoir-faire robuste, pour l'achat d'une nouvelle fraise à commande numérique, nous étions intéressés non seulement par la machine mais aussi par l'acquisition d'un véritable partenariat.

Nous considérons Biesse comme un partenaire pour le développement technologique de Giromari », conclut Bastianoni.

ACTIONGIROMARI.IT

Racines italiennes, vision internationale.

Nous sommes une entreprise internationale spécialisée dans la fabrication de lignes intégrées et de machines pour l'usinage du bois, du verre, de la pierre, du plastique et de matériaux composites.

Grâce à notre expertise profonde et ancrée, alimentée par notre réseau mondial en constante expansion, nous accompagnons l'évolution de votre entreprise, pour vous permettre de donner libre cours à votre imagination.

La maîtrise des matériaux, depuis 1969.

Nous simplifions vos procédés de fabrication pour faire briller le potentiel de n'importe quel matériau.

Biesse

Rejoignez le monde Biesse.

biesse.com

L5808L0319 mars 2023

Biesse